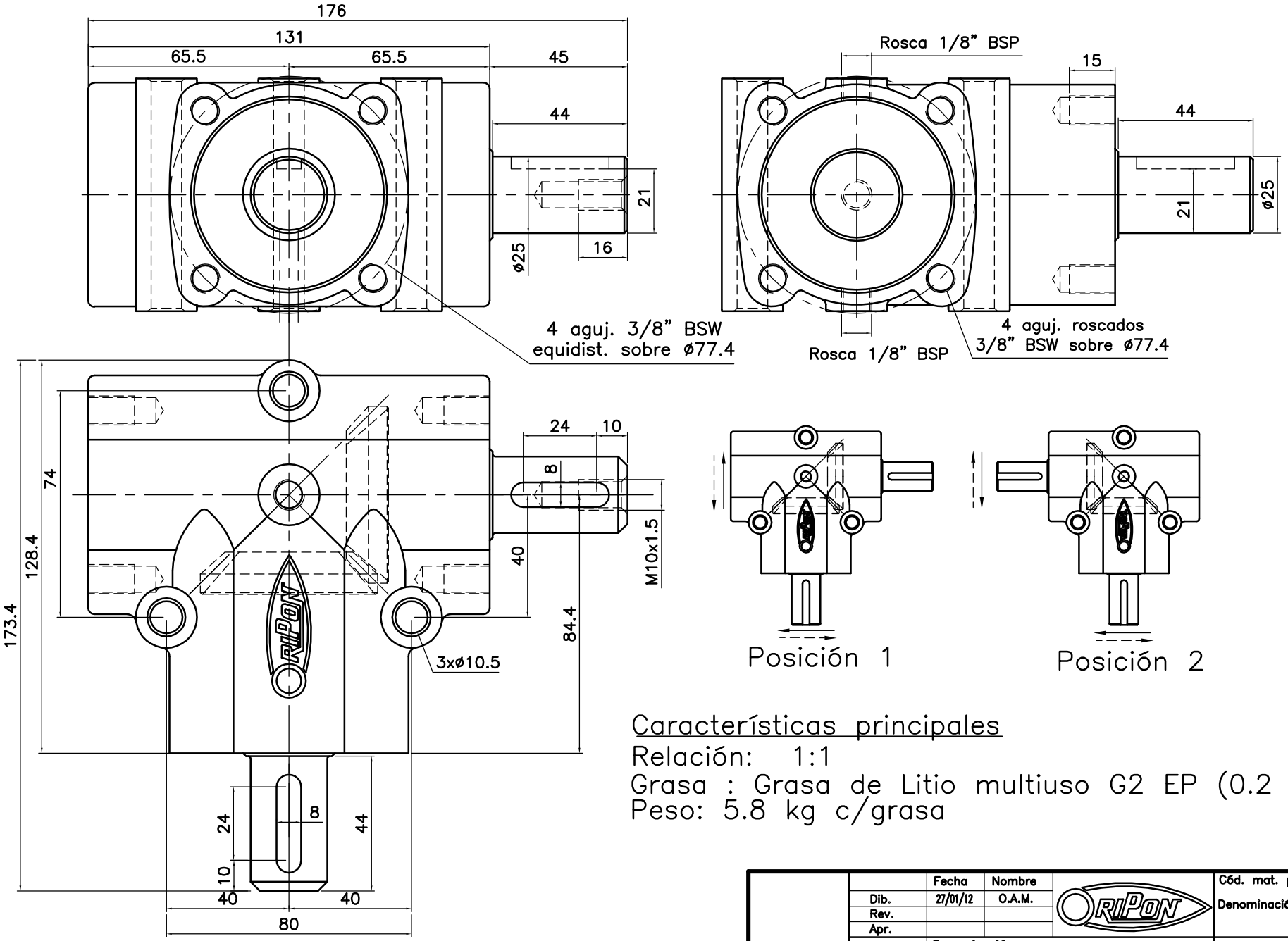

Características principales

Relación: 1:1

Grasa : Grasa de Litio multiuso G2 EP (0.2 Kg)

Peso: 5.8 kg c/grasa

	Fecha	Nombre		Cód. mat. prima :
Dib.	27/01/12	O.A.M.	RIPON	Denominación :
Rev.				
Apr.				
Esc : 1:1	Denominación : Caja escuadra 1:1 E			Código : OCE5016
Rev : 0				