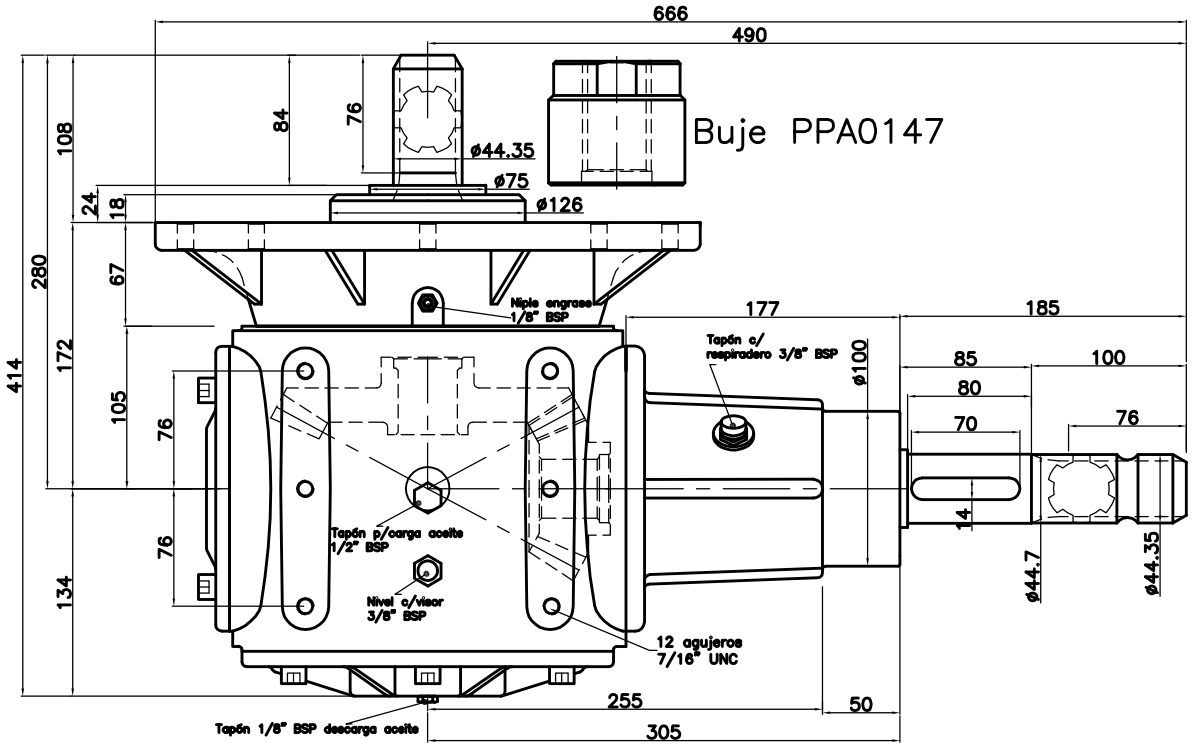

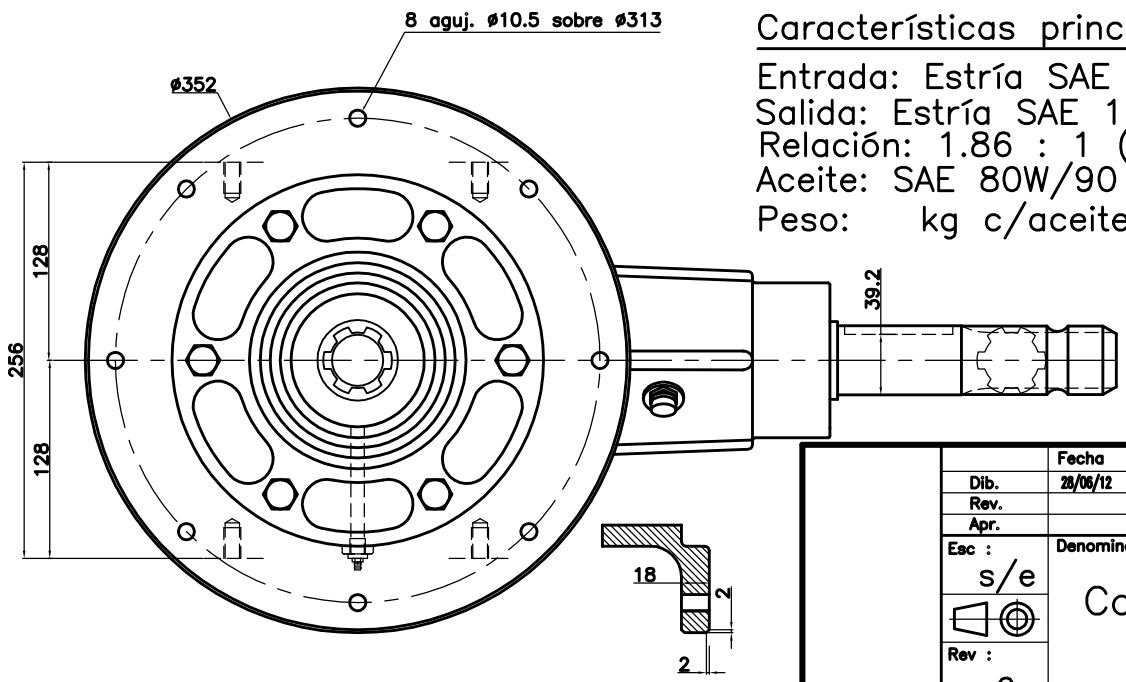

Características principales

Entrada: Estría SAE 1 3/4"x6 hilos
Salida: Estría SAE 1 3/4" x 6 hilos
Relación: 1.86 : 1 (Z26/Z14)
Aceite: SAE 80W/90 Hipoidal (Lts)
Peso: kg c/aceite

	Fecha	Nombre		Cód. mat. prima :
Dib.	28/06/12	OAM	ORIPON	Denominación :
Rev.				
Apr.				
Esc : s/e	Denominación : Caja escuadra L 1.86:1			Código : OCE6700
Rev : 0				