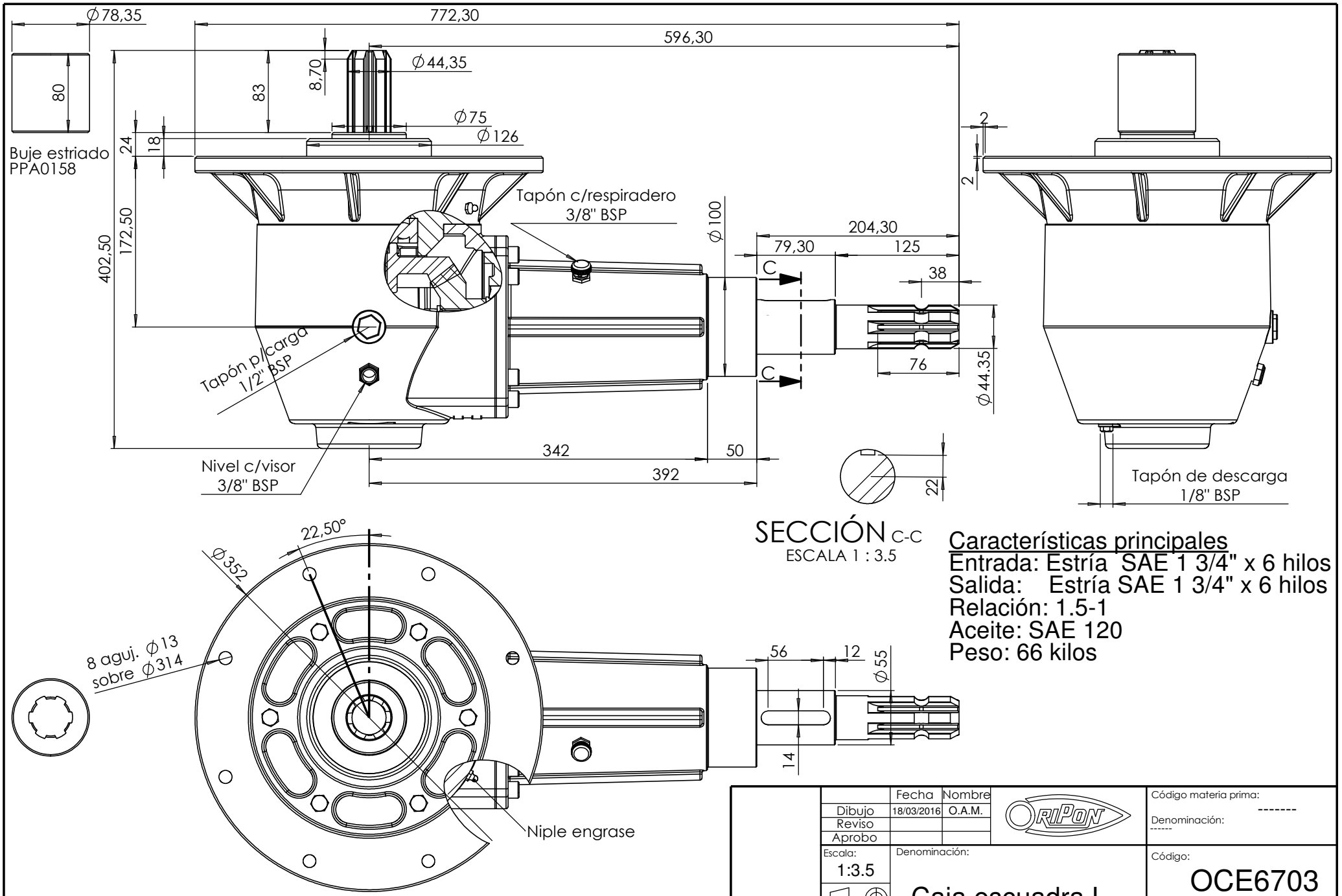

Características principales

Entrada: Estría SAE 1 3/4" x 6 hilos
Salida: Estría SAE 1 3/4" x 6 hilos
Relación: 1.5-1
Aceite: SAE 120
Peso: 66 kilos

	Fecha	Nombre		Código materia prima:
Dibujo	18/03/2016	O.A.M.	RIPON	-------
Revisó				Denominación: ------
Aprobó				
Escala: 1:3.5	Denominación: Caja escuadra L 1.5:1 Ascanelli			Código: OCE6703
Revisión: 0				