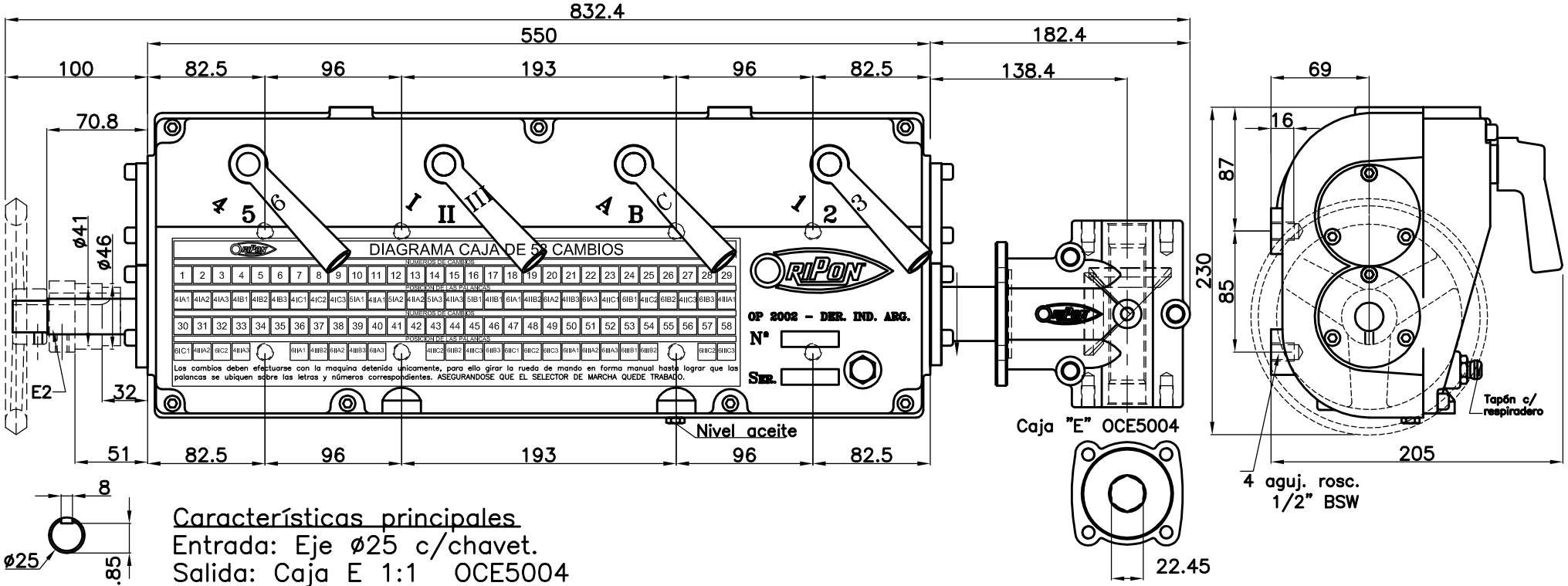


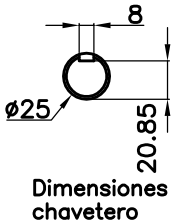


Características principales

Entrada: Eje ø25 c/chavet.

Salida: Caja E 1:1 OCE5004

Aceite: SAE 80W/90 Hipoidal (3.0 Lts)

Peso: 47.6 kg c/aceite

| | Fecha | Nombre | | Cód. mat. prima : |
|---|---|---|---|---|
| Dib. | 16/06/11 | OAM | RIPON | Denominación : |
| Rev. | | | | |
| Apr. | | | | |
| Esc : 1:3 | Denominación : Caja derecha 58 cambios | | | Código : OCC3532 |
| Rev : 0 | | | | |