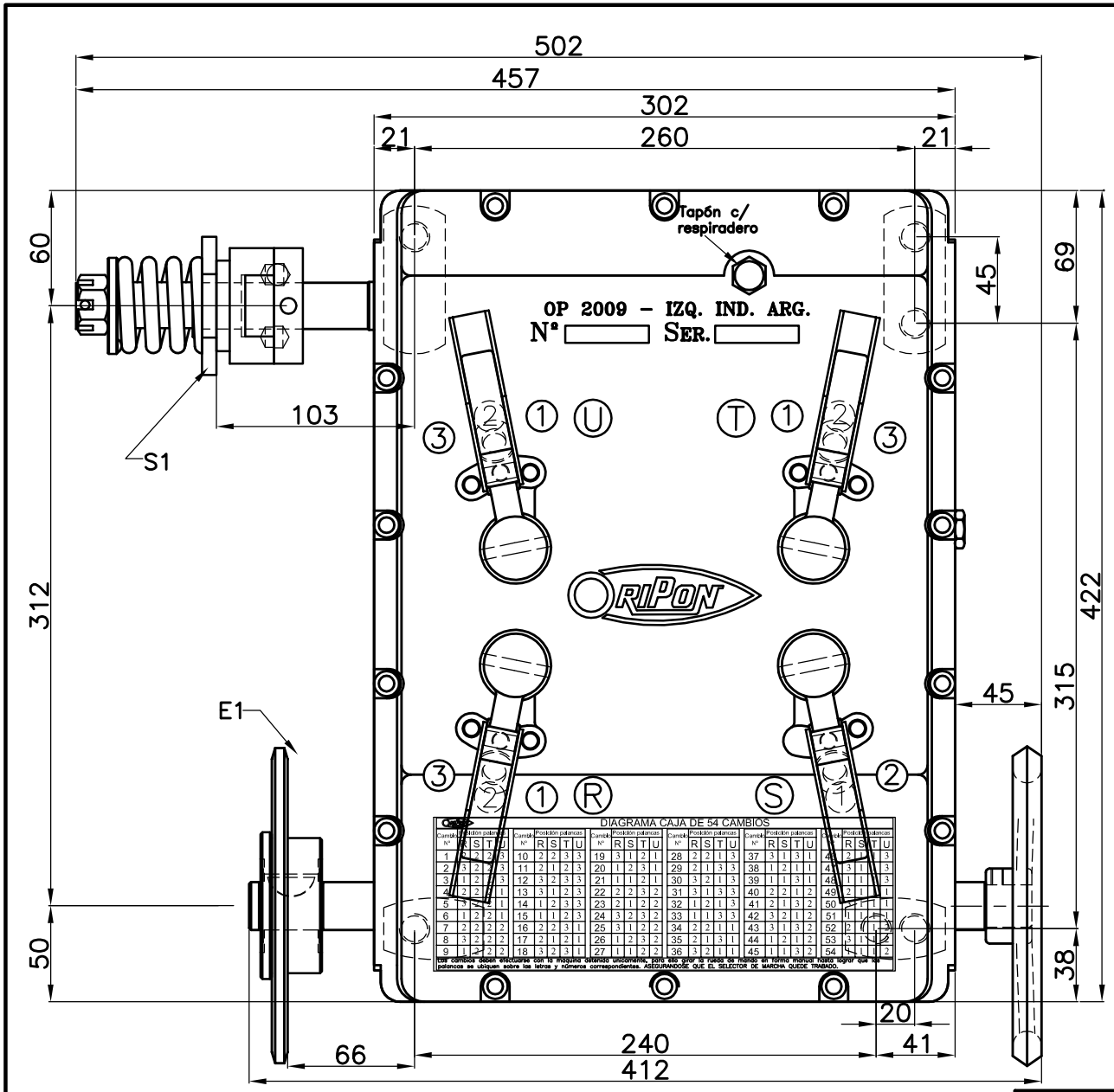

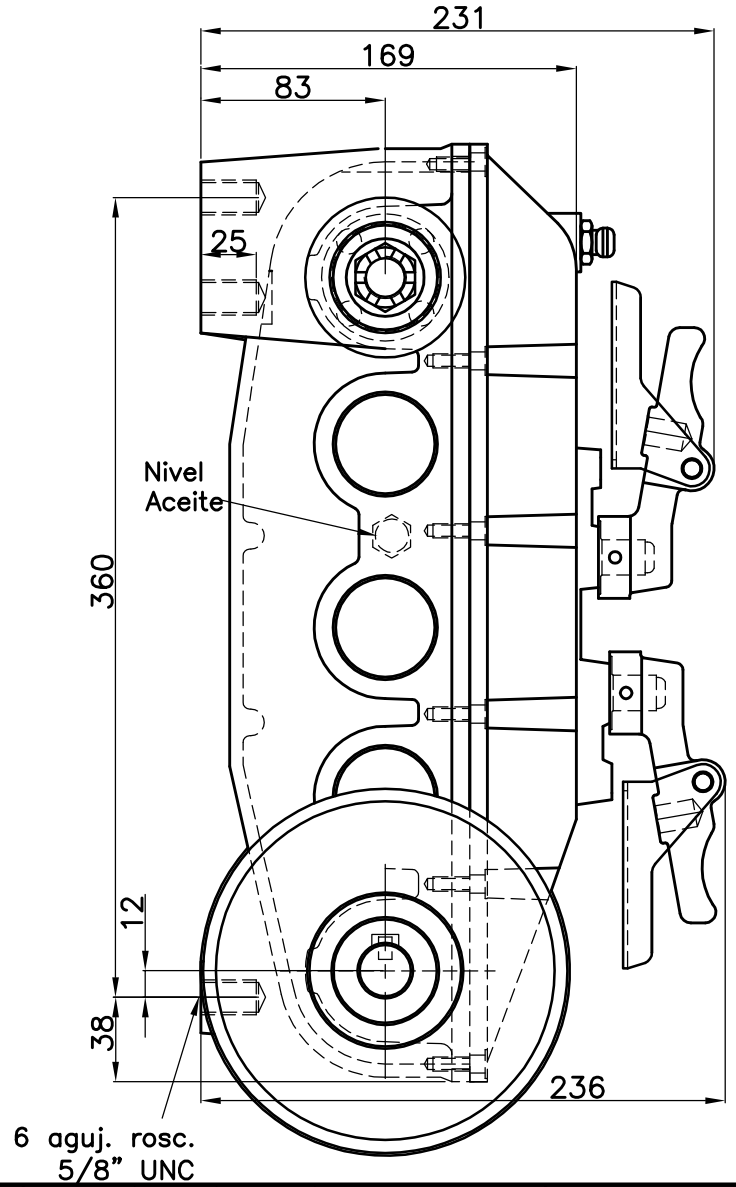

Características principales

Entrada: Eje ø25 c/Z31 ASA 50
Salida: Z16 ASA 40
Aceite: SAE 80W/90 Hipoidal (2.25 Lts) horizontal
Peso: 32 kg c/aceite

	Fecha	Nombre	
Dib.	10/03/15	OAM	
Rev.			
Apr.			

Cód. mat. prima :
Denominación :

Esc : 1:2.5
Rev : 1

Denominación : Caja izquierda 54 cambios

Código : OCC4001

Mod. 2014