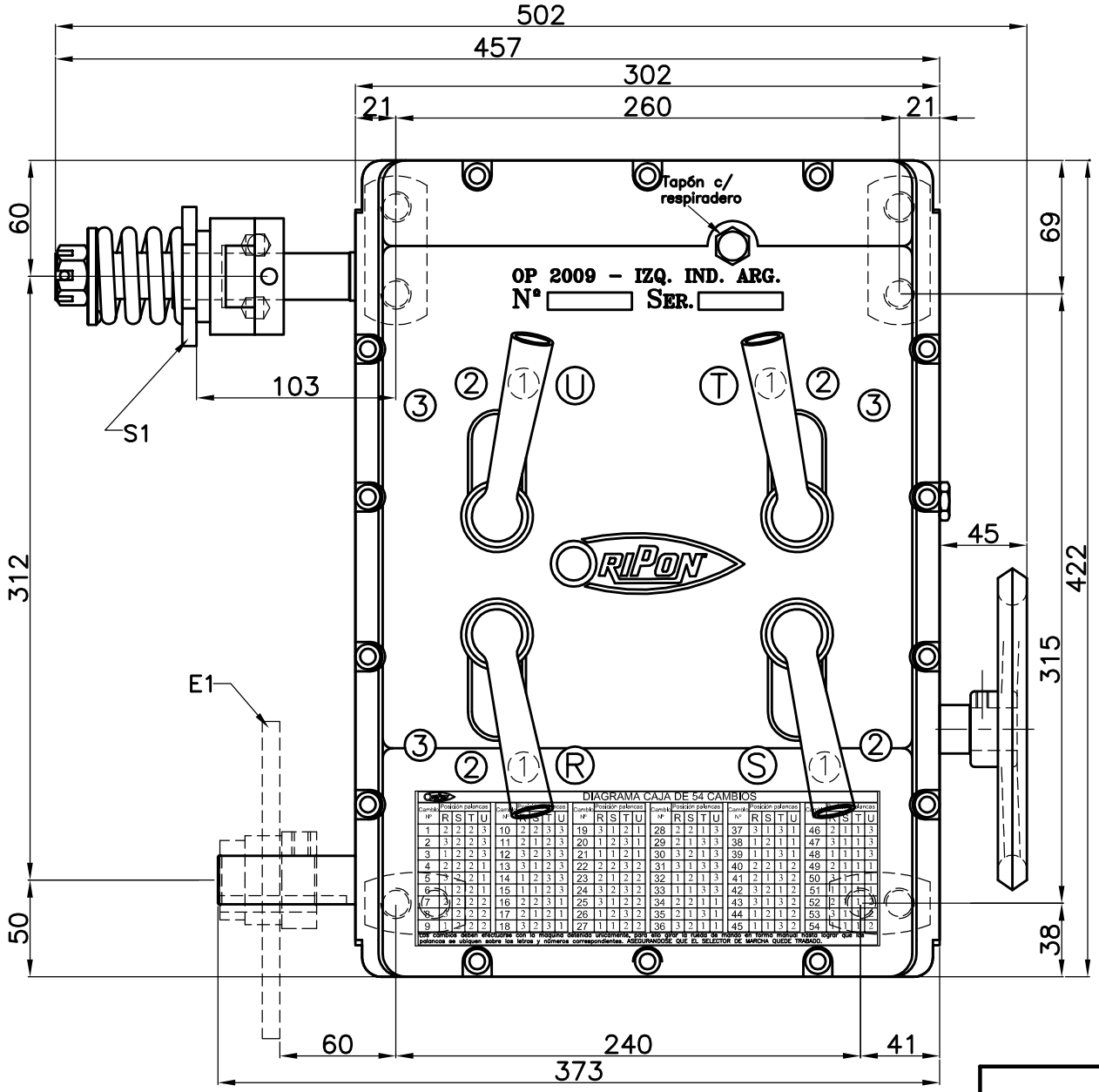

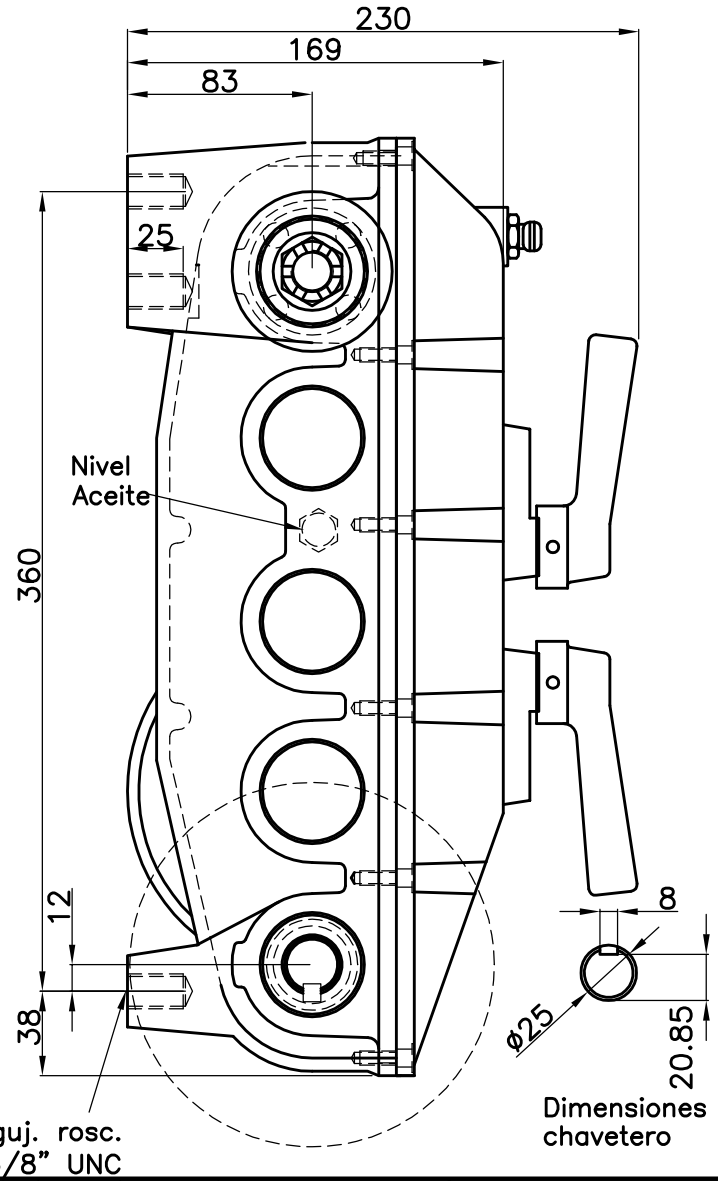

Características principales

Entrada: Eje ø25 c/chavet.
Salida: Z16 ASA 40
Aceite: SAE 80W/90 Hipoidal (2.25 Lts) horizontal
Peso: 32 kg c/aceite

	Fecha	Nombre		
Dib.	04/06/06	OAM	RIPON	Cód. mat. prima :
Rev.				Denominación :
Apr.				
Esc : 1:2.5	Denominación : Caja izquierda 54 cambios			Código : OCC4001
Rev : 1				Mod. 2012