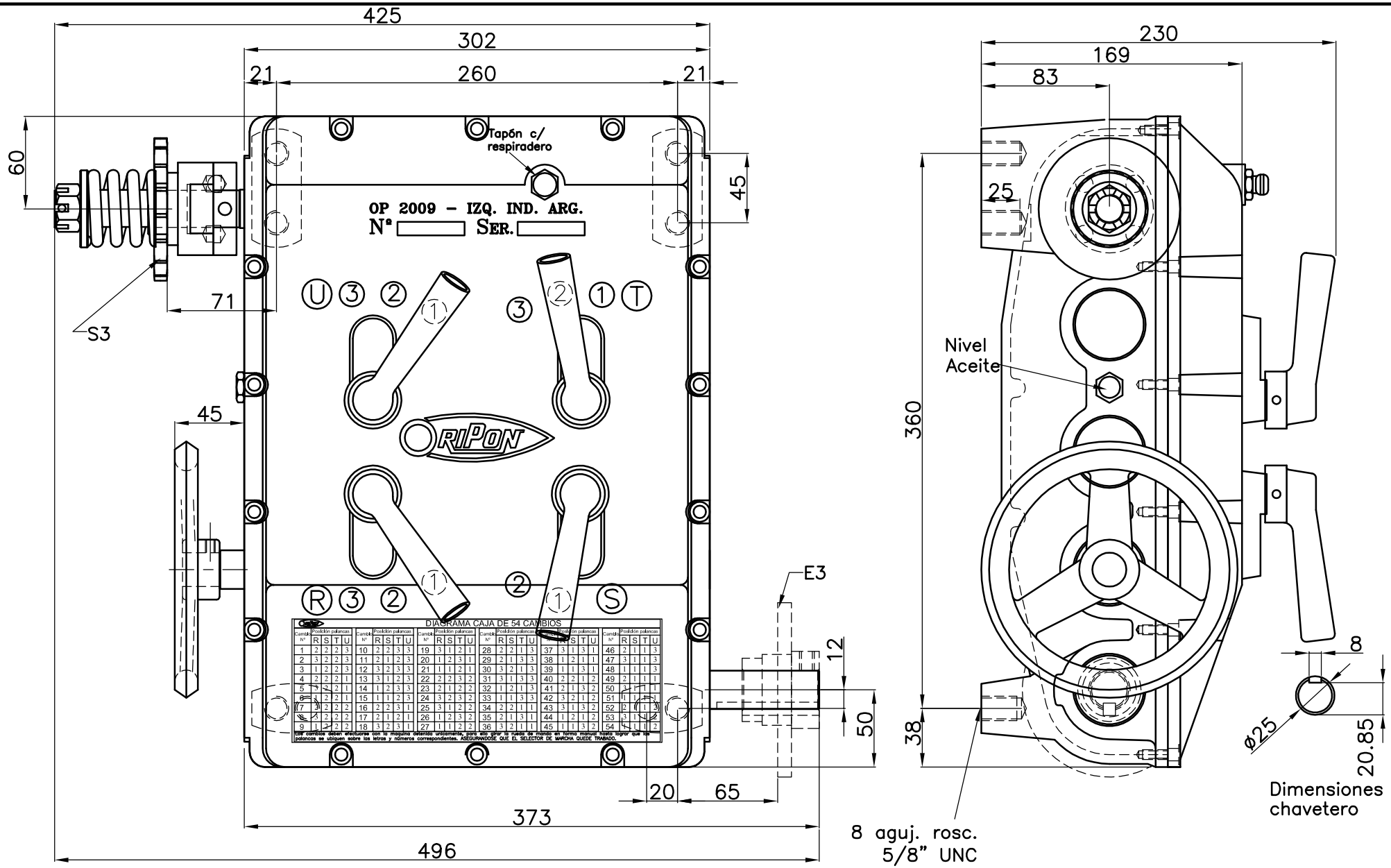

Características principales

Entrada: Eje ø25 c/chavet.
Salida: Z17 ASA 50
Aceite: SAE 80W/90 Hipoidal (2.25 Lts) horizontal
Peso: 32 kg c/aceite

	Fecha	Nombre		Cód. mat. prima :
Dib.	02/03/09	OAM	RIPON	Denominación :
Rev.				
Apr.				
Esc : 1:2.5	Denominación : Caja izquierda 54 cambios			Código : OCC4009
Rev : 0				